SUNCUE®

可選購APP智農監控系統
請上 https://reurl.cc/Q7k32o

三久循環式穀物乾燥機

NEW PRO-60H · NEW PRO-120H · PRO-200H · PRO-300H · PRO-600HB粗糠型

- 可低溫 · 均勻 · 快速乾燥。碎米率低、碾米率高，米的外觀漂亮。
- 整台都採堅固耐用的設計製造，耐職業長期使用。
- 乾燥機具有防呆設計，從第1次、第100次到第1000次都可乾燥出高品質的良質米，客戶每次購買都是品質一致的小包裝米。
- 自動控制含水率，避免過度乾燥失重。
- 採用自己碾米後的免費粗糠來乾燥，不要花錢購買燃油、天然氣、電力等乾燥機熱源。

NEW PRO-60H　NEW PRO-120H　PRO-300H　PRO-600HB粗糠型

熱源 \ 機型	NEW PRO-60H	NEW PRO-60H (增1層)	NEW PRO-60H (增2層)	NEW PRO-120H (減1層)	NEW PRO-120H	PRO-200H	PRO-300H (減2層)	PRO-300H	PRO-600H
燃油	●	●	●	●	●	●	●	●	—
天然氣	●	●	●	●	●	●	●	●	—
粗糠	●	●	●	●	●	●	●	●	●
燃油 · 粗糠兩用	—	—	—	●	●	●	●	●	—
天然氣 · 粗糠兩用	—	—	—	●	●	—	—	—	—
蒸氣	—	—	—	●	●	●	●	●	—

暢銷全球

日本

韓國

義大利

大陸

台灣

越南

印尼

印度

柬埔寨

菲律賓

土耳其

厄瓜多

巴拉圭

秘魯

多明尼加

安哥拉

保加利亞

北韓

玻利維亞

寮國

緬甸

泰國

尼加拉瓜

伊朗

烏干達

三久公司的榮耀與肯定

2012德國紐倫堡
國際發明展金牌獎

2013日本東京 世界創新天才發明展
特別天才獎　金牌獎

國家發明
創作貢獻獎

國家發明獎
法人組銀牌獎

台灣精品

台灣精品
2021

SUNCUE®
三久股份有限公司
SUNCUE COMPANY LTD.

41278 台中市大里區仁化路105號
No. 105, Renhua Rd., Dali Dist., Taichung City 41278, Taiwan, R.O.C.
☎+886-4-2339-7171　+886-4-2330-2939
www.suncue.com
sales@suncue.com

服務中心

DNP-221227-TW

尺寸圖 燃油・天然氣・粗糠

單位 mm

NEW PRO-60H · NEW PRO-60HG · NEW PRO-60HB粗糠型
NEW PRO-60H(增1層) · NEW PRO-60HG(增1層) · NEW PRO-60HB(增1層)粗糠型
NEW PRO-60H(增2層) · NEW PRO-60HG(增2層) · NEW PRO-60HB(增2層)粗糠型

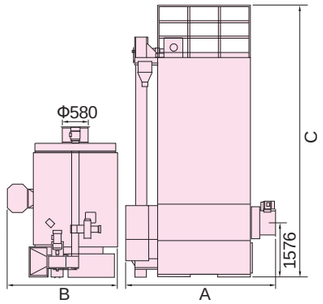

NEW PRO-120H(減1層) · NEW PRO-120HG(減1層) · NEW PRO-120HB(減1層)粗糠型
NEW PRO-120H · NEW PRO-120HG · NEW PRO-120HB粗糠型

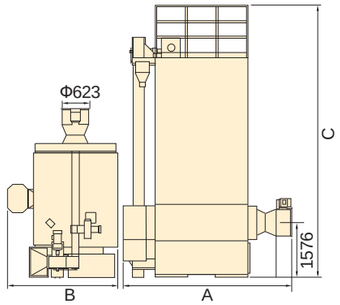

PRO-200H · PRO-200HG · PRO-200HB粗糠型
PRO-300H(減2層) · PRO-300HG(減2層) · PRO-300HB(減2層)粗糠型
PRO-300H · PRO-300HG · PRO-300HB粗糠型

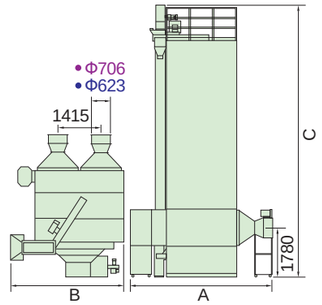

規格 燃油・天然氣

項目 \ 機型		NEW PRO-60H	NEW PRO-60H (增1層)	NEW PRO-60H (增2層)	NEW PRO-120H (減1層)	NEW PRO-120H	PRO-200H	PRO-300H (減2層)	PRO-300H
熱源		煤油或超級柴油*							
型式		槍型							
燃燒量	約 公升/小時	4.4~11			6.7~14.5		17.5~35		
處理量 約 公斤	稻穀 1公升=560g	2,500~6,000	2,500~7,230	2,500~8,450	2,800~10,800	2,800~12,000	4,000~20,000	4,000~24,000	4,000~30,000
	小麥 1公升=680g	3,035~7,285	3,035~8,780	3,035~10,260	3,400~13,110	3,400~14,550	5,000~24,200	5,000~29,100	5,000~36,400
	玉米・飼料 1公升=690g	3,080~7,390	3,080~8,900	3,080~10,410	3,450~13,300	3,450~14,760	5,000~24,600	5,000~29,500	5,000~36,900
機台尺寸	長A×寬B×高Cmm	3,270×2,660×6,220	3,270×2,660×6,831	3,270×2,660×7,442	3,609×2,660×8,991	3,609×2,660×9,602	4,786×3,786×9,185	4,786×3,786×10,407	4,786×3,786×11,629
空機重量	約 公斤	1,785	1,874	1,963	2,205	2,290	4,550	4,850	5,150
電壓		單相/三相, 220V/380V, 60Hz			三相, 220V/380V, 60Hz				
動力	kW, HP	單相3.1 , 4½ 三相4.07 , 5.3			6.3 , 8.3		13.45 , 18.1	13.48 , 18.08	
性能 稻穀	入穀時間 約 分鐘	30	36	43	55	60	48	58	65
	出穀時間 約 分鐘	41	50	58	52	58	48	58	70
	減乾率 %/小時	台灣0.6~1.0 台灣以外0.5~1.5							
安全裝置		熱動電驛、風壓開關、滿量警報、定時開關、燃燒機熄火、控制保險絲、異常過熱							

*本機燃料限用品質好的高級煤油或超級柴油。

項目 \ 機型		NEW PRO-60HG		NEW PRO-60HG (增1層)		NEW PRO-60HG (增2層)		NEW PRO-120HG (減1層)		NEW PRO-120HG		PRO-200HG		PRO-300HG (減2層)		PRO-300HG	
熱源		液化石油氣 LPG	天然氣 NG	液化石油氣 LPG	天然氣 NG	液化石油氣 LPG	天然氣 NG	液化石油氣 LPG	天然氣 NG	液化石油氣 LPG	天然氣 NG	液化石油氣 LPG	天然氣 NG	液化石油氣 LPG	天然氣 NG	液化石油氣 LPG	天然氣 NG
最大燃燒量	約	12.6公斤/小時 ≒174 kW	13.6m³/小時 ≒174 kW	12.6公斤/小時 ≒174 kW	13.6m³/小時 ≒174 kW	12.6公斤/小時 ≒174 kW	13.6m³/小時 ≒174 kW	16.6公斤/小時 ≒233 kW	18.2m³/小時 ≒233 kW	16.6公斤/小時 ≒233 kW	18.2m³/小時 ≒233 kW	41.6公斤/小時 ≒581 kW	45.5m³/小時 ≒581 kW	41.6公斤/小時 ≒581 kW	45.5m³/小時 ≒581 kW	41.6公斤/小時 ≒581 kW	45.5m³/小時 ≒581 kW
型式		槍型															
處理量 約 公斤	稻穀 1公升=560g	2,500~6,000		2,500~7,230		2,500~8,450		2,800~10,800		2,800~12,000		4,000~20,000		4,000~24,000		4,000~30,000	
	小麥 1公升=680g	3,035~7,285		3,035~8,780		3,035~10,260		3,400~13,110		3,400~14,550		5,000~24,200		5,000~29,100		5,000~36,400	
	玉米・飼料 1公升=690g	3,080~7,390		3,080~8,900		3,080~10,410		3,450~13,300		3,450~14,760		5,000~24,600		5,000~29,500		5,000~36,900	
機台尺寸	長A×寬B×高Cmm	3,317×3,232×6,220		3,317×3,232×6,831		3,317×3,232×7,442		3,685×3,250×8,991		3,685×3,250×9,602		4,786×4,112×9,185		4,786×4,112×10,407		4,786×4,112×11,629	
空機重量	約 公斤	1,785		1,874		1,963		2,205		2,290		4,550		4,850		5,150	
電壓		三相, 220V/380V, 60Hz															
動力	kW, HP	單相3.3 , 4.4 三相4.25 , 5.6						6.4 , 8.6				13.8 , 18.6					
性能 稻穀	入穀時間 約 分鐘	30		36		43		55		60		48		58		65	
	出穀時間 約 分鐘	41		50		58		52		58		48		58		70	
	減乾率 %/小時	台灣0.6~1.0 台灣以外0.5~1.5															
安全裝置		熱動電驛、風壓開關、滿量警報、定時開關、燃燒機熄火、控制保險絲、異常過熱															

- 圖示及規格僅供參考，實際產品規格以客戶簽署訂單及出貨實物為主。
- 需要熱量為參考數值，實際會因乾燥穀物種類不同、夾雜率不同、乾燥條件不同而異。
- 烘乾稻穀建議採低溫乾燥避免碎米率上昇。
- 燃燒機規格是日本標準(熱值基準：天然氣11,000 Kcal/m³；液化石油氣12,000 Kcal/kg)，若需選購CE規格燃燒機，請聯絡三久公司營業部門。
- 天然氣配管施工一定要由當地天然氣公司專門業者實施，不可自行配置。

尺寸圖 粗糠・蒸氣

單位 mm

PRO-600HB粗糠型

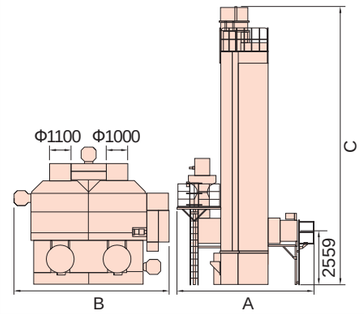

NEW PRO-120HS(減1層)-7 · NEW PRO-120HS(減1層)-12
NEW PRO-120HS-7 · NEW PRO-120HS-12

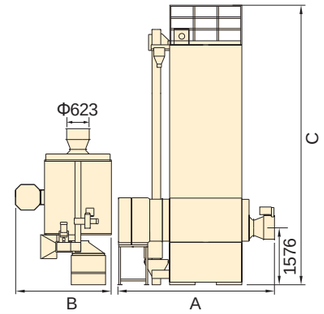

PRO-200HS-5 · PRO-200HS-7 · PRO-200HS-12
PRO-300HS(減2層)-5 · PRO-300HS(減2層)-7 · PRO-300HS(減2層)-12
PRO-300HS-5 · PRO-300HS-7 · PRO-300HS-12

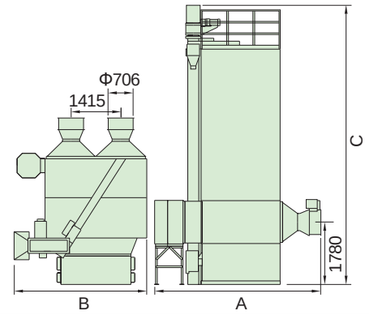

規格 粗糠・蒸氣

項目 \ 機型		NEW PRO-60HB 粗糠型	NEW PRO-60HB (增1層)粗糠型	NEW PRO-60HB (增2層)粗糠型	NEW PRO-120HB (減1層)粗糠型	NEW PRO-120HB 粗糠型	PRO-200HB 粗糠型	PRO-300HB (減2層)粗糠型	PRO-300HB 粗糠型	PRO-600HB 粗糠型
熱源		三久熱風爐BB-18 粗糠爐SB-40・SB-80			三久熱風爐BB-18 粗糠爐SB-40・SB-80・SB-130		三久熱風爐BB-18種子用 粗糠爐SB			三久粗糠爐 SB-130
處理量 約 公斤	稻穀 1公升=560g	2,500~6,000	2,500~7,230	2,500~8,450	2,800~10,800	2,800~12,000	4,000~20,000	4,000~24,000	4,000~30,000	10,000~60,000
	小麥 1公升=680g	3,035~7,285	3,035~8,780	3,035~10,260	3,400~13,110	3,400~14,550	5,000~24,200	5,000~29,100	5,000~36,400	12,100~60,000
	玉米・飼料 1公升=690g	3,080~7,390	3,080~8,900	3,080~10,410	3,450~13,300	3,450~14,760	5,000~24,600	5,000~29,500	5,000~36,900	12,100~60,000
機台尺寸	長A×寬B×高Cmm	3,754×2,660×6,220	3,754×2,660×6,831	3,754×2,660×7,442	4,089×2,660×8,991	4,089×2,660×9,602	4,999×3,786×9,185	4,999×3,786×10,407	4,999×3,786×11,629	7,386×6,502×13,799
空機重量	約 公斤	1,955	2,044	2,133	2,375	2,460	4,550	4,900	5,200	11,955
需要熱量 每台	稻穀・小麥 約 仟卡/小時	2.5~10萬 外氣溫約+10~40°C			3.2~13萬 外氣溫約+10~40°C		6.5~26萬 外氣溫約+10~40°C			15~60萬 外氣溫約+10~40°C
	玉米・飼料 約 仟卡/小時	3~18萬 外氣溫約+10~60°C			3.8~23萬 外氣溫約+10~60°C		7.5~45萬 外氣溫約+10~60°C			17.5~106萬 外氣溫約+10~60°C
電壓		三相, 220V/380V, 60Hz								
動力	kW, HP	5.5 , 7.3			7.75 , 10⅓		16.75 , 22.6			33.44 , 44.6
性能 稻穀	入穀時間 約 分鐘	30	36	43	55	60	48	58	65	85
	出穀時間 約 分鐘	31	50	58	52	58	48	58	70	72
	減乾率 %/小時	台灣0.6~1.0 台灣以外0.5~1.5								台灣0.6~1.0 台灣以外0.5~1.5
安全裝置		熱動電驛、風壓開關、滿量警報、定時開關、控制保險絲								熱動電驛、風壓開關 滿量警報、定時開關 控制保險絲、 迴轉檢知器

項目 \ 機型		NEW PRO-120HS(減1層) 7	NEW PRO-120HS(減1層) 12	NEW PRO-120HS 7	NEW PRO-120HS 12	PRO-200HS 5	PRO-200HS 7	PRO-200HS 12	PRO-300HS(減2層) 5	PRO-300HS(減2層) 7	PRO-300HS(減2層) 12	PRO-300HS 5	PRO-300HS 7	PRO-300HS 12
熱源		蒸氣												
處理量 約 公斤	稻穀 1公升=560g	2,800~10,800		2,800~12,000		4,000~20,000			4,000~24,000			4,000~30,000		
	小麥 1公升=680g	3,400~13,110		3,400~14,550		5,000~24,200			5,000~29,100			5,000~36,400		
	玉米・飼料 1公升=690g	3,450~13,300		3,450~14,760		5,000~24,600			5,000~29,500			5,000~36,900		
機台尺寸 mm	長A	3,971	4,321	3,971	4,321	4,302	4,395	4,745	4,302	4,395	4,745	4,302	4,395	4,745
	寬B	2,660		2,660		3,786			3,786			3,786		
	高C	8,991		9,602		9,185			10,407			11,629		
適用地區		一般	寒帶、寒冷	一般	寒帶、寒冷	一般	寒帶	寒冷	一般	寒帶	寒冷	一般	寒帶	寒冷
適用穀物		稻穀 小麥	稻穀 小麥、玉米	稻穀 小麥	稻穀 小麥、玉米	稻穀、小麥		稻穀 小麥、玉米	稻穀、小麥		稻穀 小麥、玉米	稻穀、小麥		稻穀 小麥、玉米
溫升	外氣溫約	+26~50°C	+16~76°C	+26~50°C	+16~76°C	+25~42°C	+41~71°C	+21~86°C	+25~42°C	+41~71°C	+21~86°C	+25~42°C	+41~71°C	+21~86°C
鍋爐規格	約 噸/小時	0.6	0.8	0.6	0.8	1.0	1.8	2.2	1.0	1.8	2.2	1.0	1.8	2.2
空機重量	約 公斤	2,368	2,473	2,453	2,558	4,610	4,665	4,820	4,910	4,965	5,120	5,210	5,265	5,420
鍋爐供應壓力	約 公斤/cm²	7												
電壓		三相, 220V/380V, 60Hz												
動力	kW, HP	6.25 , 8.3				13.1 , 17.6								
性能 稻穀	入穀時間 約 分鐘	55		60		48			58			65		
	出穀時間 約 分鐘	52		58		48			58			70		
	減乾率 %/小時	台灣0.6~1.0 台灣以外0.5~1.5												
安全裝置		熱動電驛、風壓開關、滿量警報、定時開關、控制保險絲												

- 性能及減乾率為參考數值，稻穀水份是由26%烘至15%；小麥、玉米是由30%烘至12.5%為止的數值，實際數值會因外氣溫度、相對溼度、乾燥品種、熱風溫度及乾前、乾後含水率而有所差異。
- 每個地區天然氣的比重、成份、壓力都不同，所以天然氣的發熱量也會不同，如日本11,000 Kcal/m³，台灣8,900 Kcal/m³，四川8,400 Kcal/m³。
- 燃油·粗糠兩用型/天然氣·粗糠兩用型為受訂生產。